Bulit-in Wastebins
series
Chapter Q



1405.07.07

سطل چند منظوره توکار متصل به کف هایلو (Hailo) جهت یونیت عرض 300mm

Q130 | سطل چند منظوره توکار متصل به کف هایلو مدل تاندم جهت یونیت
عرض ۳۰۰mm
کد 3666101

479,160,000R

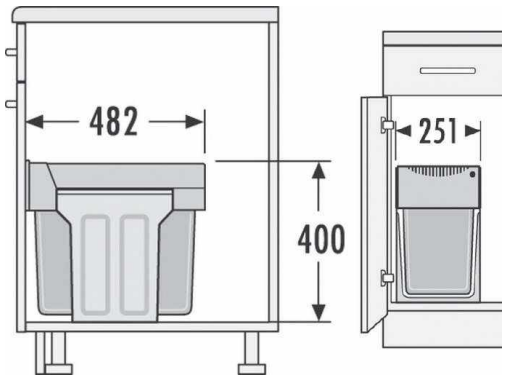



کد	کاربرد	وزن قابل تحمل (LITER)	نوع بازشو	قابلیت نصب پدال	عرض سطل	ارتفاع سطل	عمق سطل
Q130	زیر سینکی	15+15=30L	لولایی	ندارد	251mm	400mm	482mm

سطل چند منظوره توکار متصل به بدنه هایلو (Hailo) جهت یونیت عرض 300mm

Q230 | سطل چند منظوره توکار متصل به بدنه هایلو مدل یوروکارگواس جهت یونیت
عرض ۳۰۰mm
کد 3610121

1,197,900,000R

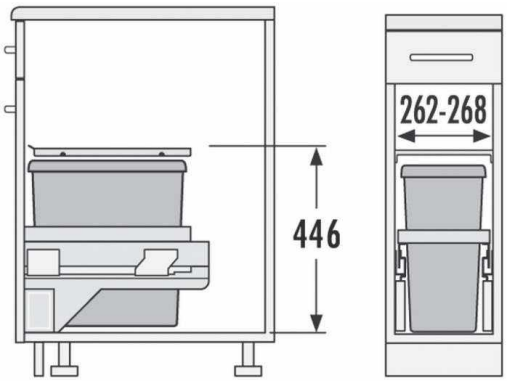



کد	کاربرد	وزن قابل تحمل (LITER)	نوع بازشو	قابلیت نصب پدال	عرض سطل	ارتفاع سطل	عمق سطل
Q230	یونیت مجزا	30L	ریلی	دارد	268mm-262mm	446mm	403mm

سطل چند منظوره توکار متصل به کف هایلو (Hailo) جهت یونیت عرض 400mm

Q140 سطل چند منظوره توکار متصل به کف هایلو مدل سولو جهت یونیت عرض ۴۰۰mm
کد 3636001
332,750,000R



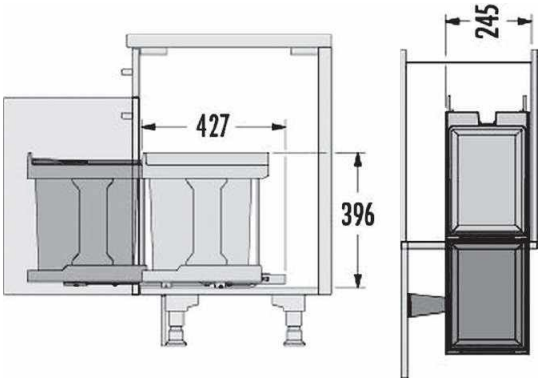

کد	کاربرد	وزن‌قابل‌تحمل(LITER)	نوع‌بازشو	قابلیت‌نصب‌پدال	عرض سطل	ارتفاع سطل	عمق سطل
Q140	زیر سینکی	20L	لولایی	ندارد	245mm	396mm	427mm

سطل چند منظوره توکار ریل از کف هایلو (Hailo) جهت یونیت عرض 400mm

Q240 سطل چند منظوره توکار ریل از کف هایلو مدل باتم مانت جهت یونیت عرض ۴۰۰mm
کد 3616411
1,197,900,000R



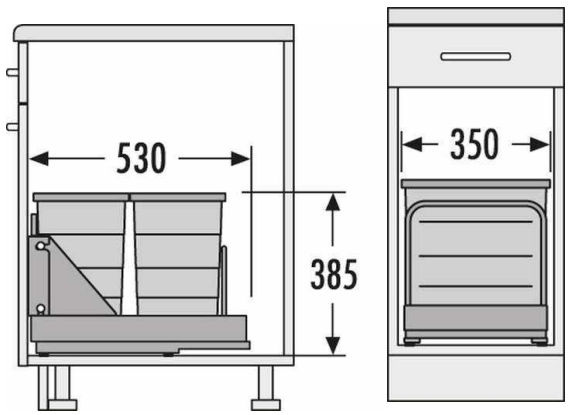

کد	کاربرد	وزن‌قابل‌تحمل(LITER)	نوع‌بازشو	قابلیت‌نصب‌پدال	عرض سطل	ارتفاع سطل	عمق سطل
Q240	یونیت مجزا	24+24=48L	ریلی	دارد	350mm	385mm	530mm

سطل چند منظوره توکار لولایی هایلو (Hailo) جهت یونیت عرض 400mm

Q340 | سطل چند منظوره توکار لولایی هایلو مدل مونو جهت یونیت عرض ۴۰۰mm
کد 3515071
159,720,000R

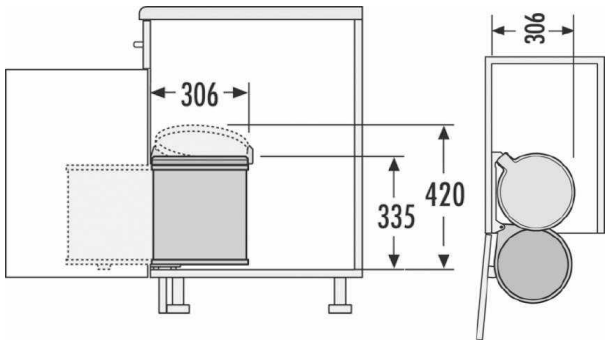



کد	کاربرد	وزن‌قابل‌تحمل(LITER)	نوع‌بازشو	قابلیت‌نصب‌پدال	عرض سطل	ارتفاع سطل	عمق سطل
Q340	زیر سینکی	15L	لولایی	ندارد	306mm	420mm	306mm

سطل چند منظوره توکار لولایی هایلو (Hailo) جهت یونیت عرض 400mm

Q440 | سطل چند منظوره توکار لولایی هایلو مدل بیگ باکس جهت یونیت عرض ۴۰۰mm
کد 3520071
239,580,000R

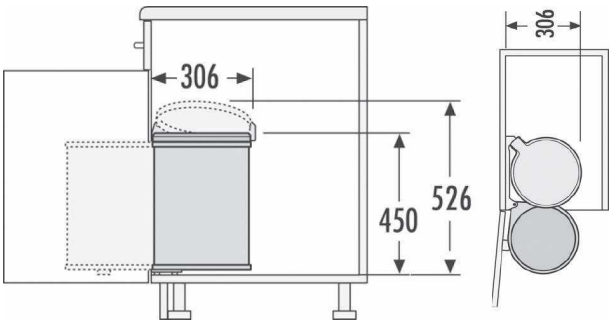



کد	کاربرد	وزن‌قابل‌تحمل(LITER)	نوع‌بازشو	قابلیت‌نصب‌پدال	عرض سطل	ارتفاع سطل	عمق سطل
Q440	زیر سینکی	20L	لولایی	ندارد	306mm	526mm	306mm

سطل چند منظوره توکار لولایی هایلو (Hailo) جهت یونیت عرض 450mm

Q145 سطل چند منظوره توکار لولایی هایلو مدل آنو جهت یونیت عرض ۴۵۰mm
372,680,000R
کد 3418101

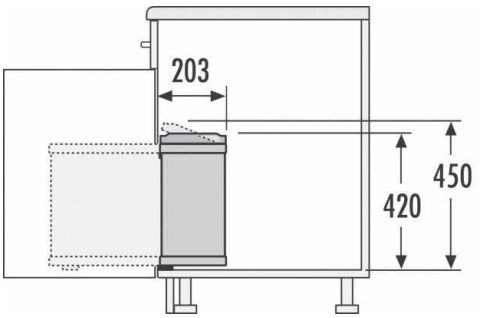



کد	کاربرد	وزن قابل تحمل (LITER)	نوع بازشو	قابلیت نصب پدال	عرض سطل	ارتفاع سطل	عمق سطل
Q145	زیر سینکی	18L	لولایی	ندارد	388	450mm	203mm

سطل چند منظوره توکار متصل به بدنه هایلو (Hailo) جهت یونیت عرض 450mm

Q245 سطل چند منظوره توکار متصل به بدنه هایلو مدل یوروکارگواس سی جهت یونیت عرض ۴۵۰mm
1,264,450,000R
کد 3619731

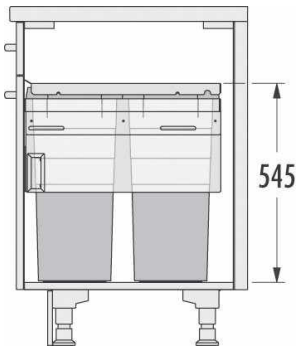

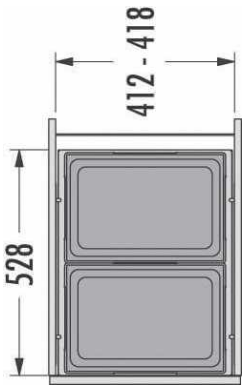



کد	کاربرد	وزن قابل تحمل (LITER)	نوع بازشو	قابلیت نصب پدال	عرض سطل	ارتفاع سطل	عمق سطل
Q245	یونیت مجزا	38+38=76L	ریلی	دارد	418mm-412mm	545mm	528mm

سطل چند منظوره توکار متصل به کف هایلو (Hailo) جهت یونیت عرض 500mm

Q150

سطل چند منظوره توکار متصل به کف هایلو مدل رامسپار تاندم اس جهت یونیت عرض ۵۰۰mm

کد 3644701

665,500,000R

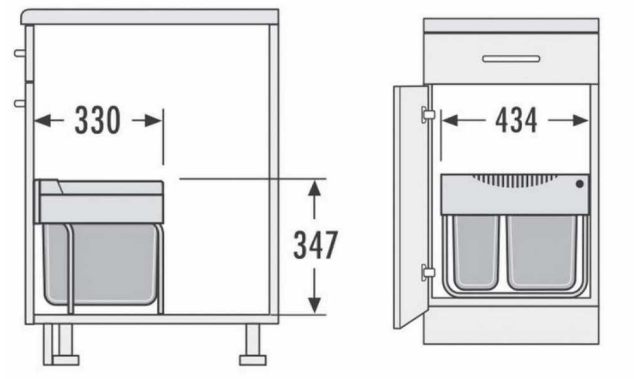



کد	کاربرد	وزن قابل تحمل (LITER)	نوع بازشو	قابلیت نصب پدال	عرض سطل	ارتفاع سطل	عمق سطل
Q150	زیر سینکی	18+12=30L	لولایی	ندارد	434mm	347mm	330mm

سطل چند منظوره توکار متصل به بدنه هایلو (Hailo) جهت یونیت عرض 500mm

Q250

سطل چند منظوره توکار متصل به بدنه هایلو مدل یوروکارگواس سی جهت یونیت عرض ۵۰۰mm

کد 3619721

1,331,000,000R

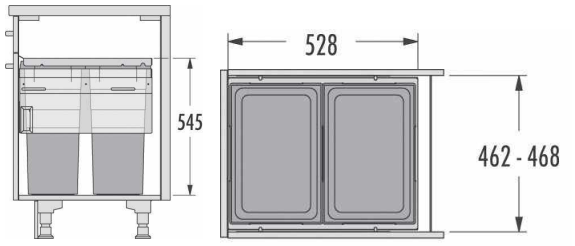



کد	کاربرد	وزن قابل تحمل (LITER)	نوع بازشو	قابلیت نصب پدال	عرض سطل	ارتفاع سطل	عمق سطل
Q250	یونیت مجزا	38+38=76L	ریلی	دارد	468mm-462mm	370mm	332mm

سطل چند منظوره توکار متصل به کف هایلو (Hailo) جهت یونیت عرض 600mm

Q160 سطل چند منظوره توکار متصل به کف هایلو مدل رامسپار تاندم اس پلاس
جهت یونیت عرض ۶۰۰mm
کد 3644821

865,150,000R

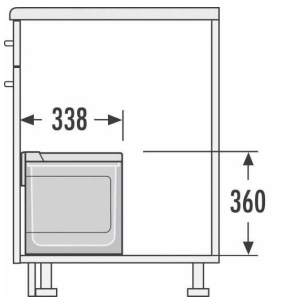

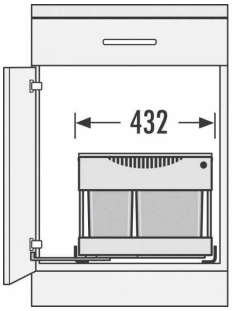



کد	کاربرد	وزن قابل تحمل (LITER)	نوع بازشو	قابلیت نصب پدال	عرض سطل	ارتفاع سطل	عمق سطل
Q160	زیر سینکی	18+12=30L	لولایی	ندارد	432mm	360	338mm

سطل چند منظوره توکار متصل به بدنه هایلو (Hailo) جهت یونیت عرض 600mm

Q260 سطل چند منظوره توکار متصل به بدنه هایلو مدل یوروکارگواس سی جهت یونیت
عرض ۶۰۰mm
کد 3619771

1,464,100,000R

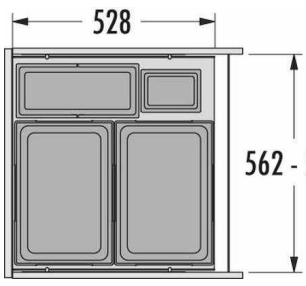

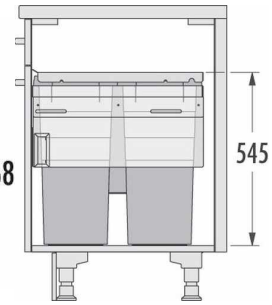



کد	کاربرد	وزن قابل تحمل (LITER)	نوع بازشو	قابلیت نصب پدال	عرض سطل	ارتفاع سطل	عمق سطل
Q260	یونیت مجزا	38+38+12+2.5=90.5L	ریلی	دارد	568mm-562mm	545mm	528mm

Fantoni
Kitchen, Home & Office
Hardware and accessories

سطل چند منظوره توکار متصل به بدنه هایلو (Hailo) جهت یونیت عرض 900mm

Q190 | سطل چند منظوره توکار متصل به بدنه هایلو مدل ایکس ایکس ال جهت یونیت
عرض ۹۰۰mm
کد 3630901

1,131,350,000R



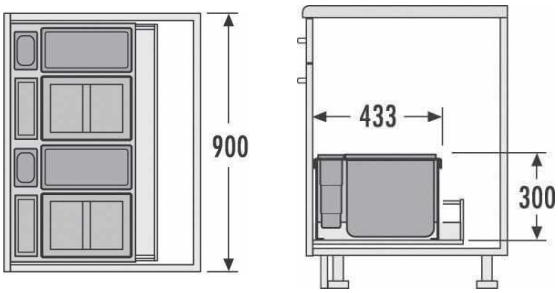

کد	کاربرد	وزن قابل تحمل (LITER)	نوع بازشو	قابلیت نصب پدال	عرض سطل	ارتفاع سطل	عمق سطل
Q190	یونیت مجزا	18+18+12+12=60L	ریلی	دارد	900mm	300mm	433mm



سطل چند منظوره متصل به درب هایلو (Hailo)



Q070 | سطل چند منظوره متصل به درب هایلو

کد ۳۲۱۵۲۵

133,100,000R

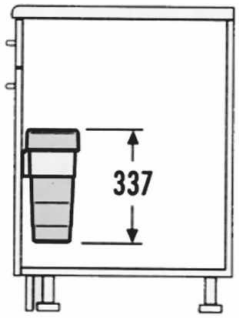

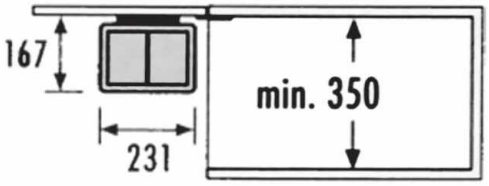

کد	کاربرد	وزن‌قابل‌تحمل(LITER)	نوع‌بازشو	قابلیت‌نصب‌پدال	عرض سطل	ارتفاع سطل	عمق سطل
Q070	متصل به درب	8L		ندارد	167mm	337mm	231mm

پدال الکترونیکی هایلو (Hailo)

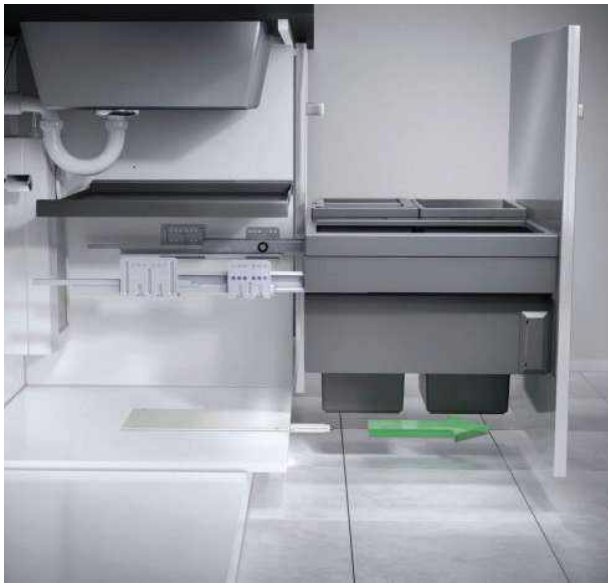

Q090 | پدال الکترونیکی با سنسور چشمی هایلو

کد ۳۶۹۷۳۰۱

1,597,200,000R

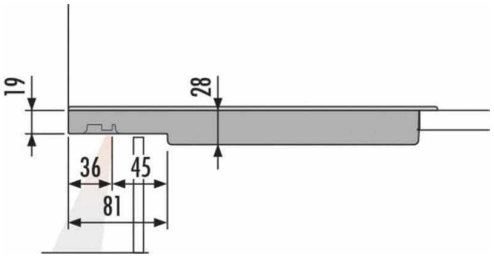



Fantoni Built-in Waste Bins — Elegance Within Function

With minimalist design and concealed installation, Fantoni's built-in waste bins silently bring order to your space.
A seamless blend of smooth operation, durable materials, and hidden beauty—for those who value the details.
With every open and close, they offer an experience shaped by intelligent design and sustainable thinking.

سطل چند منظوره توکار متصل به کف تک سطلی فانتونی(Fantoni) جهت یونیت عرض 300mm

Q430 | سطل چند منظوره توکار متصل به کف تک سطلی فانتونی (Fantoni) جهت یونیت عرض ۳۰۰mm

266,200,000R

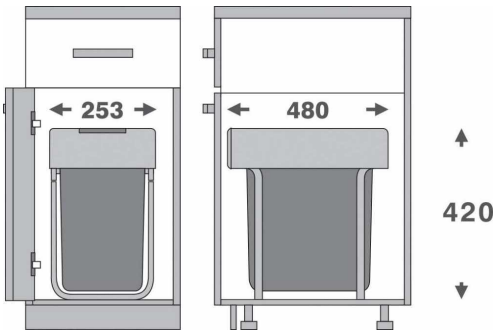



Q500 | ست براکت بغل سطل فانتونی

39,930,000R



کد	کاربرد	وزن قابل تحمل (LITER)	نوع ریلشو	قابلیت نصب پدال	عرض سطل	ارتفاع سطل	عمق سطل
Q430	زیر سینکی	25L	ریلی	ندارد	253mm	420mm	480mm

سطل چند منظوره توکار متصل به کف دو سطلی فانتونی(Fantoni) جهت یونیت عرض 300mm

Q530 | سطل چند منظوره توکار متصل به کف دو سطلی فانتونی(Fantoni) جهت یونیت عرض ۳۰۰mm

306,130,000R

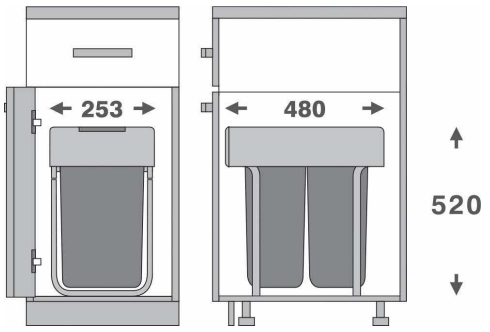



Q500 | ست براکت بغل سطل فانتونی

39,930,000R



کد	کاربرد	وزن قابل تحمل (LITER)	نوع ریلشو	قابلیت نصب پدال	عرض سطل	ارتفاع سطل	عمق سطل
Q530	زیر سینکی	17+14=31L	ریلی	ندارد	253mm	520mm	480mm

سطل چند منظوره توکار متصل به کف دو سطلی فانتونی(Fantoni) جهت یونیت عرض 400mm

Q540 سطل چند منظوره توکار متصل به کف دو سطلی فانتونی (Fantoni) جهت یونیت عرض ۴۰۰mm

332,750,000R

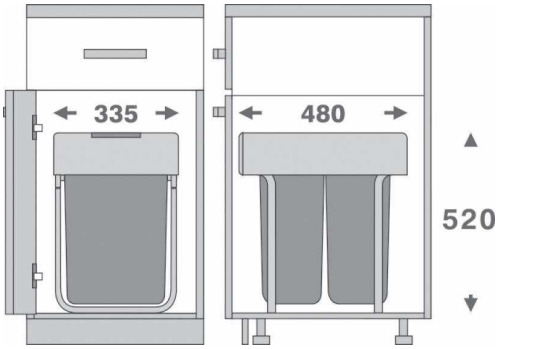





Q500 ست براکت بغل سطل فانتونی

39,930,000R

کد	کاربرد	وزن‌قابل‌تحمل(LITER)	نوع‌بازشو	قابلیت‌نصب‌پدال	عرض سطل	ارتفاع سطل	عمق سطل
Q540	زیر سینکی	20+20=40L	ریلی	ندارد	335mm	520mm	480mm

سطل چند منظوره توکار متصل به کف دو سطلی فانتونی(Fantoni) جهت یونیت 400mm

Q640 سطل چند منظوره توکار متصل به کف تک سطلی فانتونی (Fantoni) جهت یونیت عرض ۴۰۰mm

332,750,000R

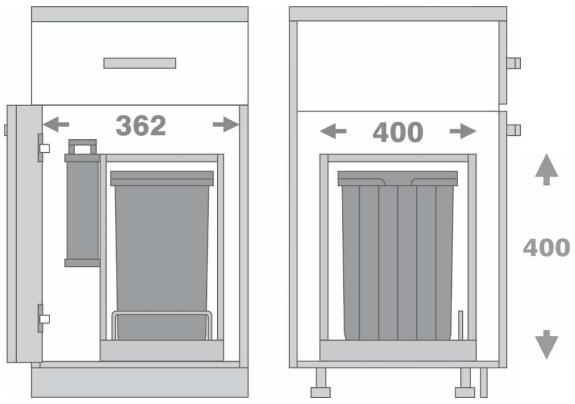



کد	کاربرد	وزن‌قابل‌تحمل(LITER)	نوع‌بازشو	قابلیت‌نصب‌پدال	عرض سطل	ارتفاع سطل	عمق سطل
Q640	زیر سینکی	20L	ریلی	ندارد	350mm	400mm	400mm

سطل چند منظوره توکار متصل به کف دو سطلی فانتونی(Fantoni) جهت یونیت 450mm

Q545 سطل چند منظوره توکار متصل به کف دو سطلی فانتونی (Fantoni) جهت یونیت عرض ۴۵۰mm

385,990,000R

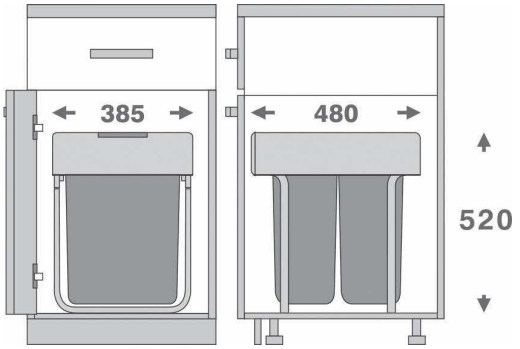





Q500 ست براکت بغل سطل فانتونی

39,930,000R

کد	کاربرد	وزن‌قابل‌تحمل(LITER)	نوع‌بازشو	قابلیت‌نصب‌پدال	عرض سطل	ارتفاع سطل	عمق سطل
Q545	زیر سینکی	30+30=60L	ریلی	ندارد	385mm	520mm	480mm

سطل چند منظوره توکار متصل به کف دو سطلی فانتونی(Fantoni) جهت یونیت عرض 600mm

Q760 سطل چند منظوره توکار متصل به کف دو سطلی فانتونی (Fantoni) جهت یونیت عرض ۶۰۰mm

399,300,000R





کد	کاربرد	وزن‌قابل‌تحمل(LITER)	نوع‌بازشو	قابلیت‌نصب‌پدال	عرض سطل	ارتفاع سطل	عمق سطل
Q760	زیر سینکی	20+20=40L	ریلی	ندارد	550mm	400mm	400mm

سطل چند منظوره پرتابل فانتونی(Fantoni) عرض 245mm

Q100 | سطل چند منظوره پرتابل فانتونی (Fantoni) عرض ۲۴۵mm

33,275,000R

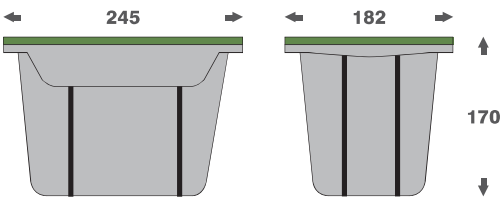



کد	کاربرد	وزن‌قابل‌تحمل(LITER)	نوع‌یارشو	قابلیت‌نصب‌پدال	عرض سطل	ارتفاع سطل	عمق سطل
Q100	پرتابل	5L		ندارد	245mm	170mm	182mm

سطل چند منظوره توکار آشپزخانه ارتفاع 255mm

Q101 | سطل چند منظوره توکار آشپزخانه ارتفاع ۲۵۵mm

قطر برش : 248mm

106,480,000R

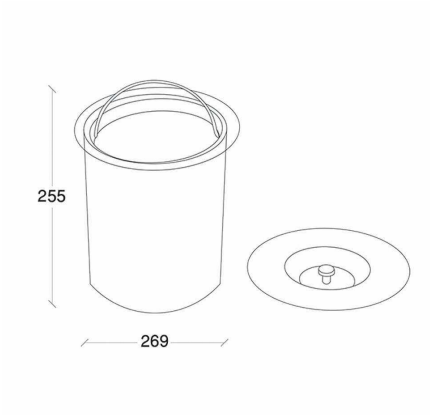



کد	کاربرد	وزن‌قابل‌تحمل(LITER)	نوع‌یارشو	قابلیت‌نصب‌پدال	عرض سطل	ارتفاع سطل	عمق سطل
Q101	روی صفحه			ندارد	269mm	255mm	269mm

سطل توکار رخت چرک لاندری فانتونی(Fantoni) جهت یونیت عرض 450mm

Q045 | سطل توکار رخت چرک لاندری فانتونی (Fantoni) جهت یونیت
عرض ۴۵۰mm

319,440,000R

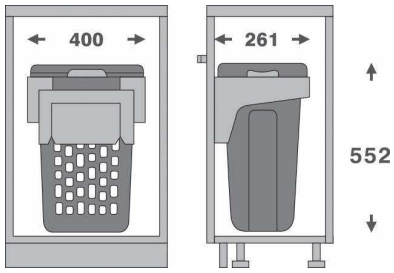



کد	کاربرد	وزن‌قابل‌تحمل(LITER)	نوع‌بازشو	قابلیت‌نصب‌پدال	عرض سطل	ارتفاع سطل	عمق سطل
Q045	یونیت مجزا	35L	داشبوردی	ندارد	400mm	552mm	261mm

سطل توکار ریلی رخت چرک لاندری فانتونی(Fantoni) جهت یونیت عرض 600mm

Q060 | سطل توکار ریلی رخت چرک لاندری فانتونی (Fantoni) جهت یونیت
عرض ۶۰۰mm

598,950,000R

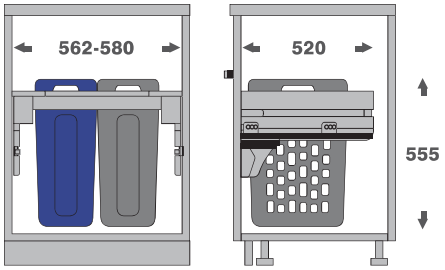



کد	کاربرد	وزن‌قابل‌تحمل(LITER)	نوع‌بازشو	قابلیت‌نصب‌پدال	عرض سطل	ارتفاع سطل	عمق سطل
Q060	یونیت مجزا	35+35=70L	ریلی	دارد	580mm-562mm	555mm	520mm

سطل چند منظوره توکار فانتونی(Fantoni) جهت یونیت عرض 450mm

Q400 | سطل چند منظوره توکار فانتونی (Fantoni) جهت یونیت عرض ۴۵۰mm

266,200,000R

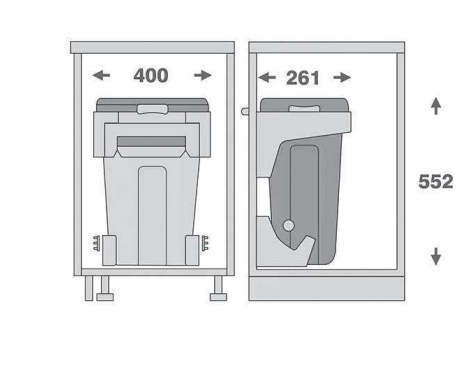



کد	کاربرد	وزن‌قابل‌تحمل(LITER)	نوع‌بازشو	قابلیت‌نصب‌پدال	عرض سطل	ارتفاع سطل	عمق سطل
Q400	یونیت مجزا	35L	داشبوردی	ندارد	400mm	552mm	261mm



سطل جای برنج و حبوبات توکار فانتونی (Fantoni) جهت یونیت عرض 300mm

Q930 سطل ریلی جای برنج و حبوبات توکار فانتونی (Fantoni) جهت یونیت عرض ۳۰۰mm

199,650,000R

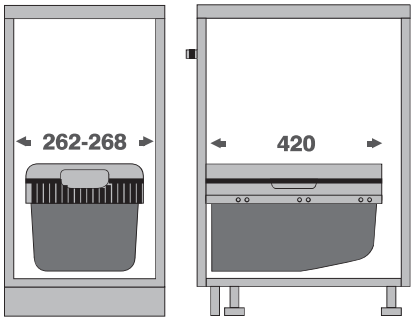



کد	کاربرد	وزن قابل تحمل(LITER)	نوع باز شو	قابلیت نصب پدال	عرض سطل	ارتفاع سطل	عمق سطل
Q930	یونیت مجزا	15L	ریلی	دارد	268mm-262mm	260mm	420mm

سطل جای برنج و حبوبات توکار فانتونی (Fantoni) جهت یونیت عرض 300mm

Q935 سطل ریلی جای برنج و حبوبات توکار فانتونی (Fantoni) جهت یونیت عرض ۳۰۰mm

399,300,000R

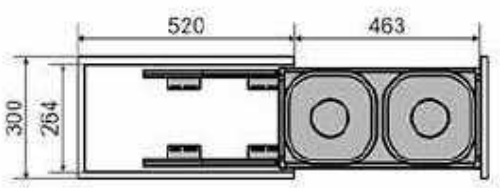



کد	کاربرد	وزن قابل تحمل(LITER)	نوع باز شو	قابلیت نصب پدال	عرض سطل	ارتفاع سطل	عمق سطل
Q935	یونیت مجزا		ریلی	دارد	264mm	260mm	520mm

سطل جای برنج و حبوبات توکار فانتونی (Fantoni) جهت یونیت عرض 450mm

Q945 | سطل ریلی جای برنج و حبوبات توکار فانتونی (Fantoni) جهت یونیت ۴۵۰mm

931,700,000R



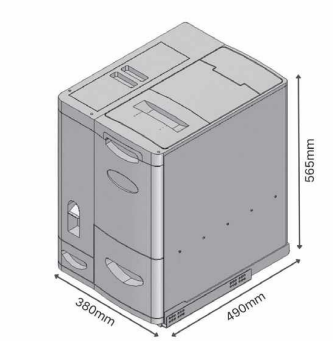

عمق سطل	ارتفاع سطل	عرض سطل	قابلیت‌نصب‌پدال	نوع‌بازشو	وزن‌قابل‌تحمل(LITER)	کاربرد	کد
490mm	565mm	380mm	ندارد	لولایی		یونیت مجزا	Q945





